* Materialen zelf te voorzien
(niet inbegrepen in de leveringsomvang)

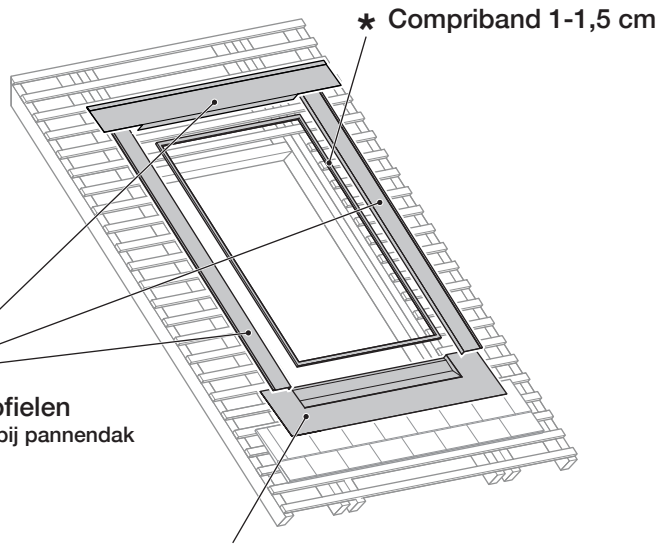

* Door dakwerker te voorzien!

A

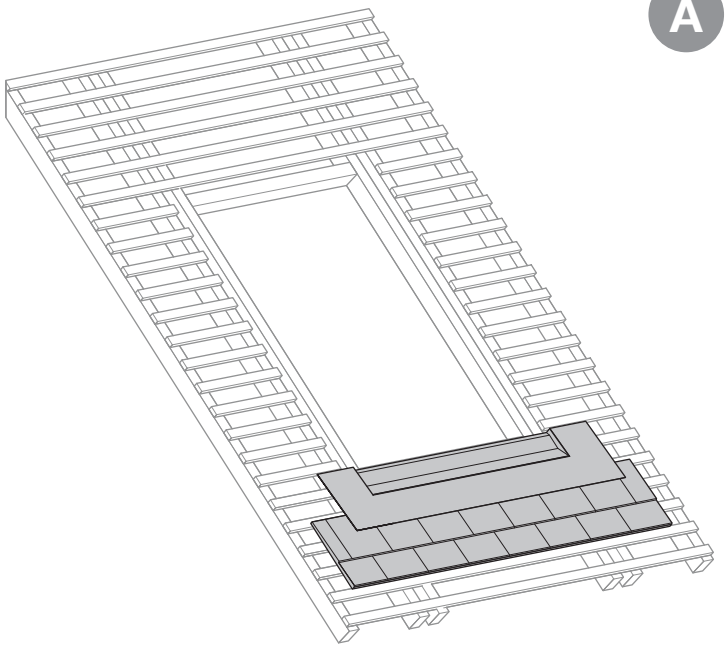

B

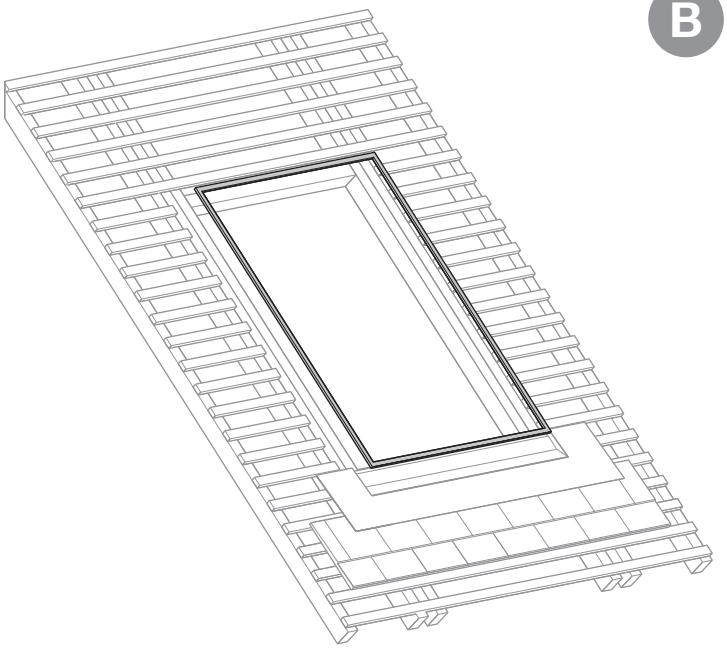

C

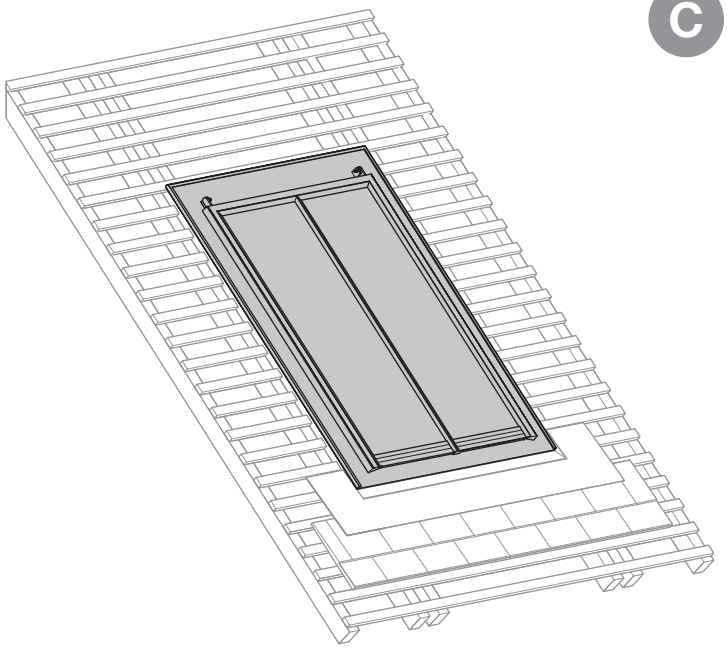

D

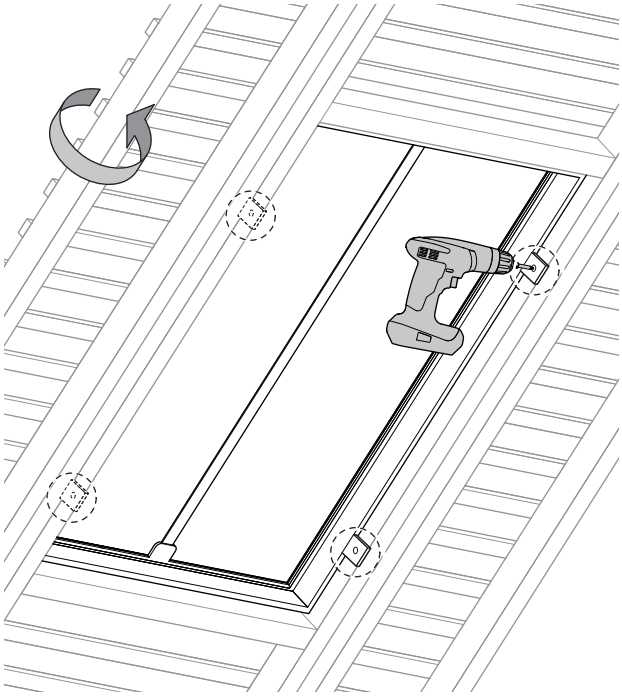

E

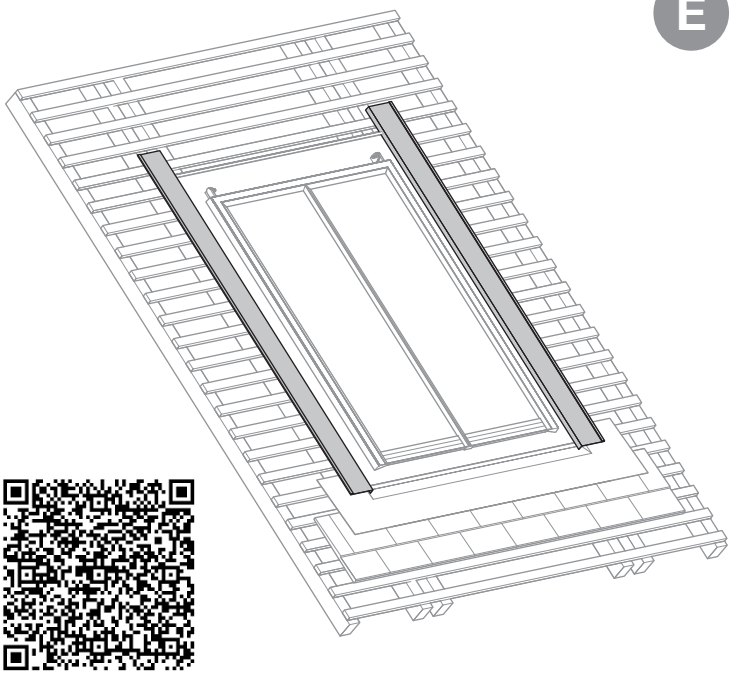

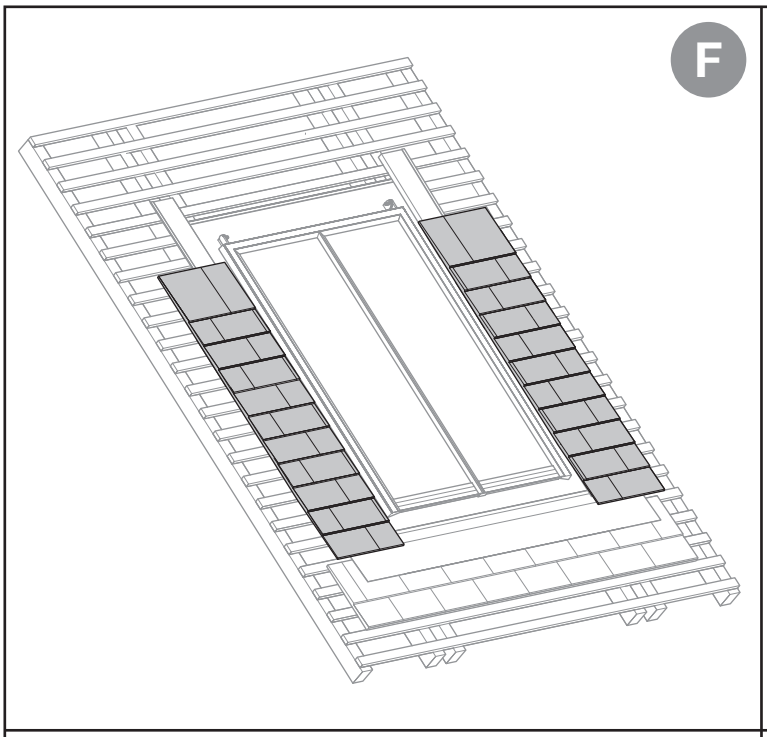
F

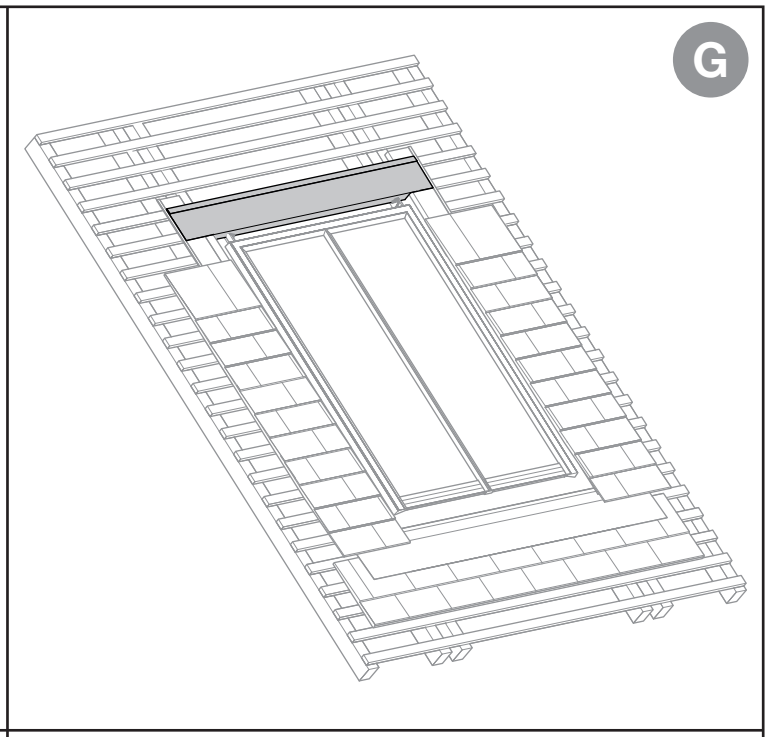
G

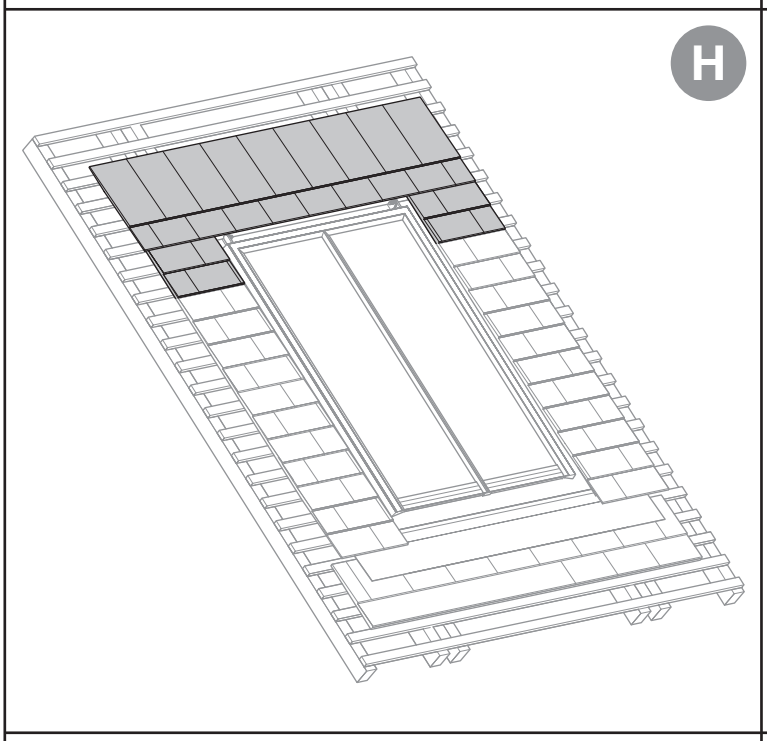
H

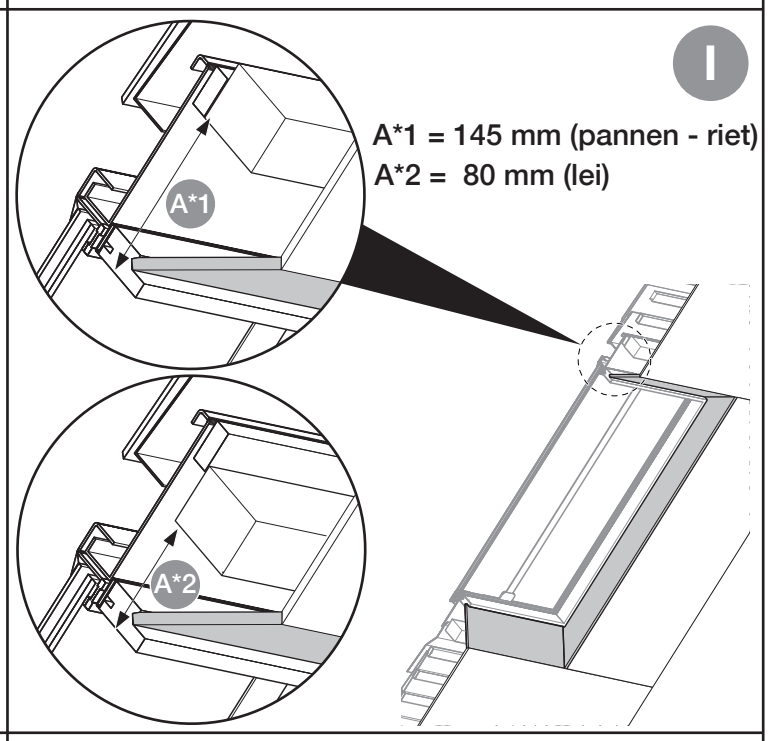
I
A*1 = 145 mm (pannen - riet)
A*2 = 80 mm (lei)
A*1
A*2

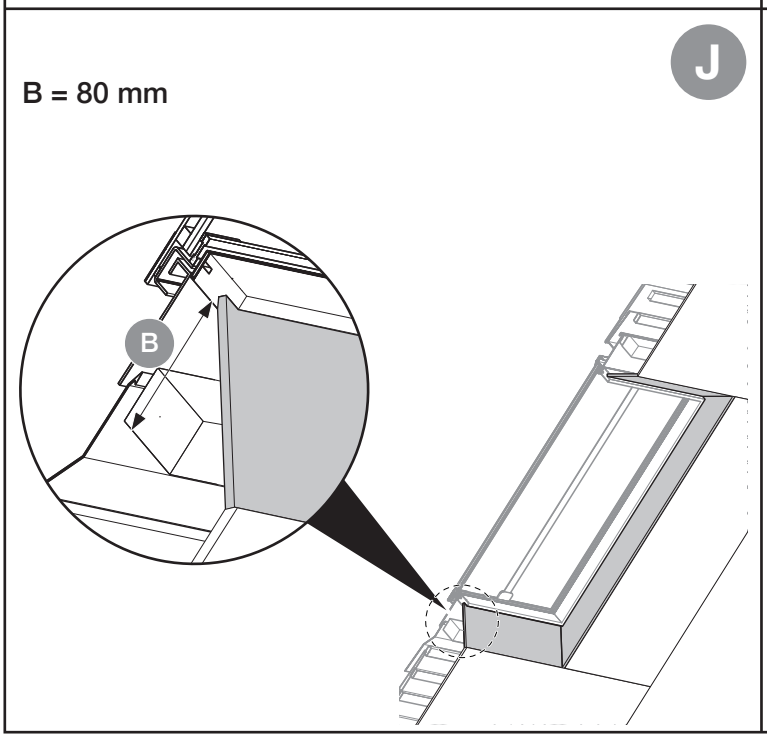
J
B = 80 mm
B

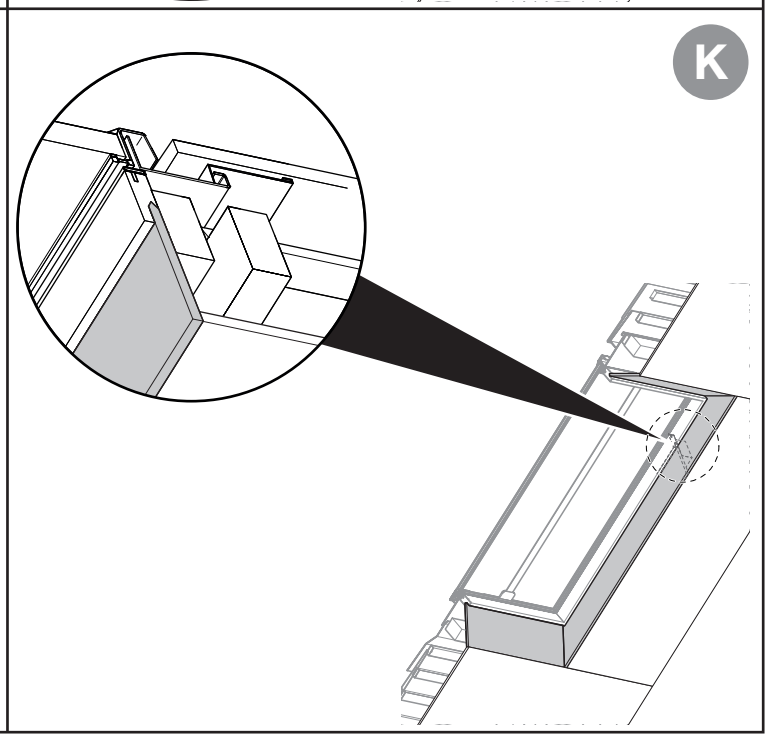
K